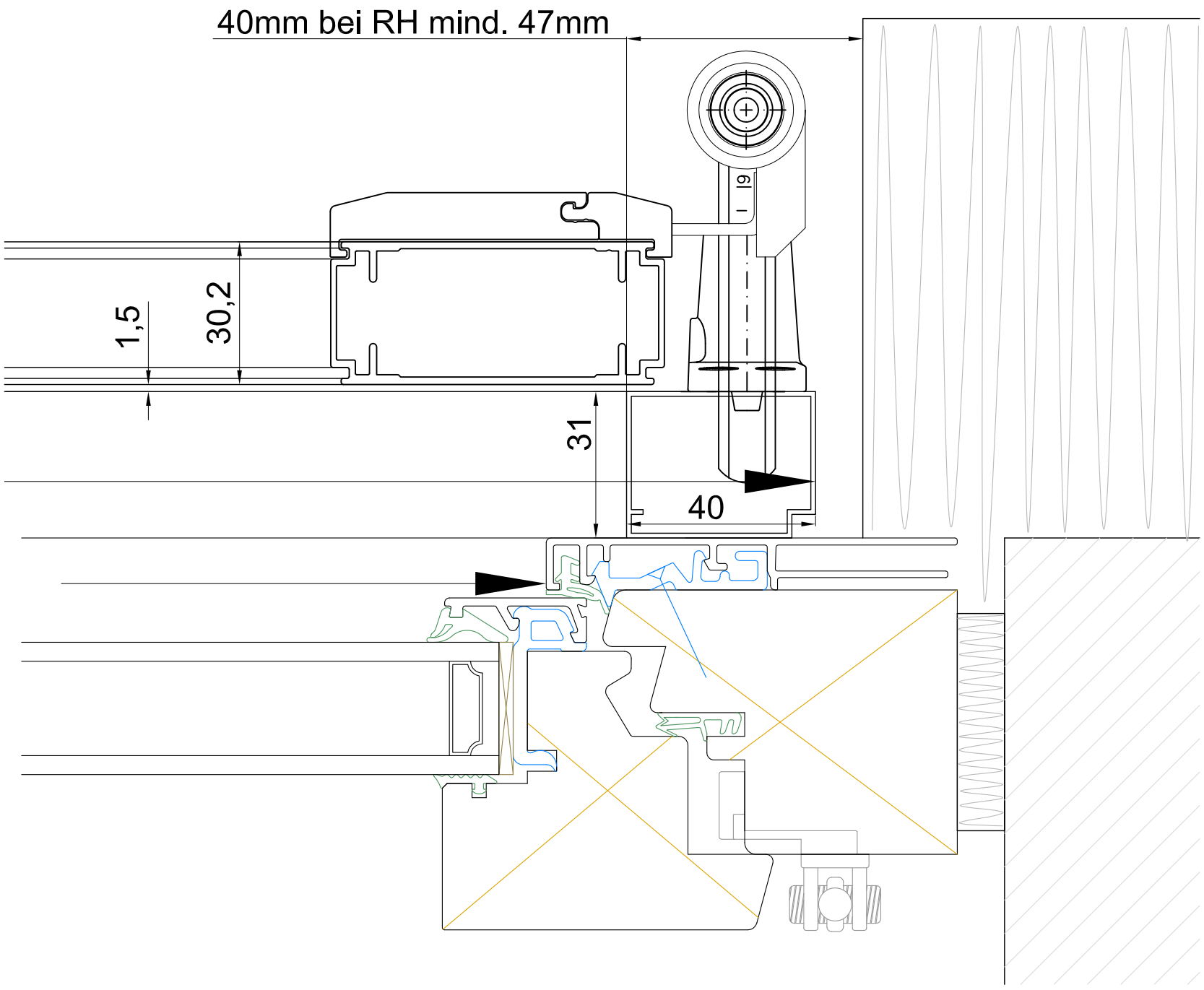

GRIESSER				Freimaßtoleranz EN 12020-2	Oberfläche DIN 3141 Reihe 2		CAD
						Werkstoff: Artikel-Nr.: KL_MR_40_31_H	
					Datum	Name	Benennnung:
				Bearb.	03.04.2013	PH.SCHNETZER	Montagerahmen 40x31 Detailzeichnung 4seitig
				Gepr.			
				Norm			
				Schutzvermerk nach DIN ISO 16016 beachten		Zeichnungs-Nr.	Blatt 1/2
Zust.	Änderung	Datum	Name	EDV Nr. S:\\TECHNIK\MONTAGERAHMEN\MONTAGERAHMENARTEN			1