**Soloscreen IV ®**

☐ 03.23

☐ Support Intro 85 axe 35 / axe 58 ☐ -
☐ MBMA+ ☐ -
☐ ☐ -
☐ Coupe horizontale éch: 1 sur format A3 ☐ -

**GRIESSER**
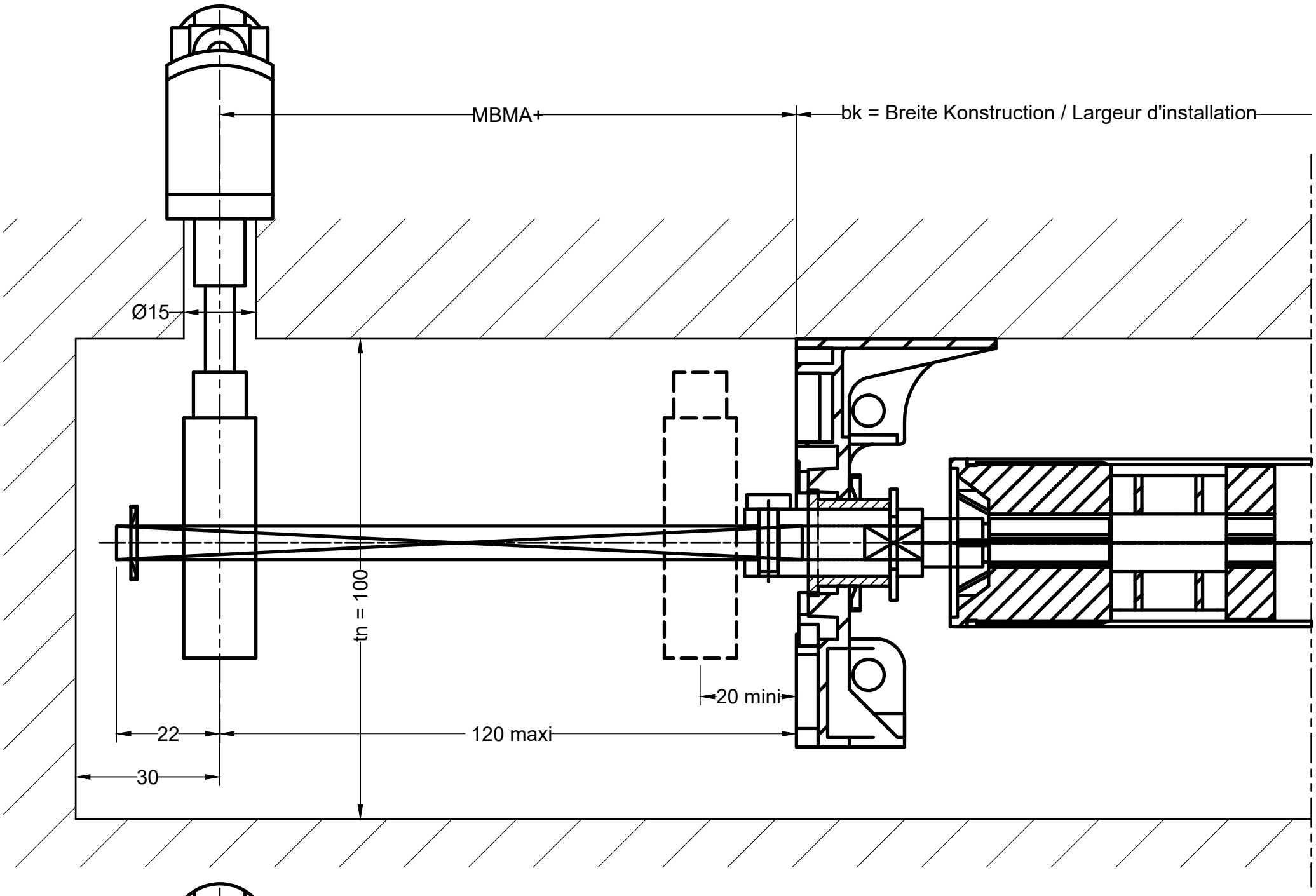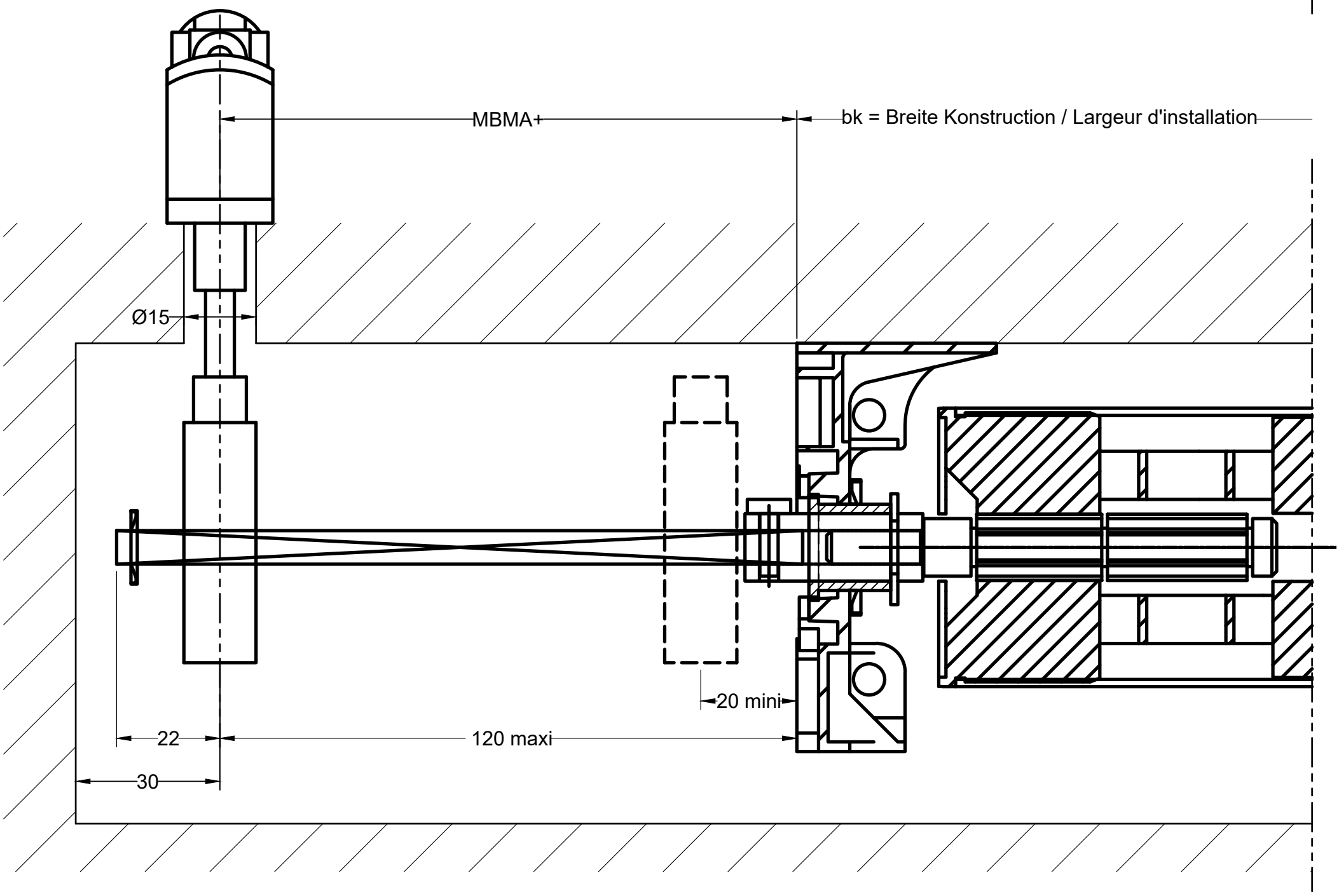
**4456H**